48V – 12V DCM37xx シリーズ
非絶縁型*DC-DC* コンバータモジュール

新しい48Vテクノロジーを従来の12Vソリューションにつなぐ

概要

DCM3717とDCM3735 は、40 – 60Vの入力電圧を安定化出力電圧10.0 – 12.5Vに変換する、 非絶縁型レギュレータのDC-DCコンバータモジュールです。当社独自の SM-ChiP™ パッケージで、 特許技術であるゼロ電圧スイッチング (ZVS) 昇降圧コンバータと、サイン・アンプリチチュード・コンバータ (SAC™) 技術が使われています。

Vicor のSM-ChiP パッケージ技術を使ったことで、モジュールの上面と裏面から放熱する熱抵抗を小さくでき、フレキシブルな放熱設計が可能です。放熱性能が優れるSM-ChiPの電源モジュールを使うことで、これまで実現できなかったサイズ、重量で高効率の電源システムソリューションを、低コストで素早く構成できます。

特徴と利点

- 入力電圧範囲: 40 – 60V_{DC}
- 出力電圧調整範囲: 10.0 – 12.5V_{DC}
- 1MHz を超えるスイッチング周波数
- PMBus® 制御インターフェース
- 過電圧、過電流、過熱遮断
- 並列運転数：最大4ユニット

アプリケーション

- 高性能コンピュータシステム (HPC)
- 産業用システム
- 電気自動車
  (DCM3735 は車載グレードあり)

DCM37xx アプリケーション

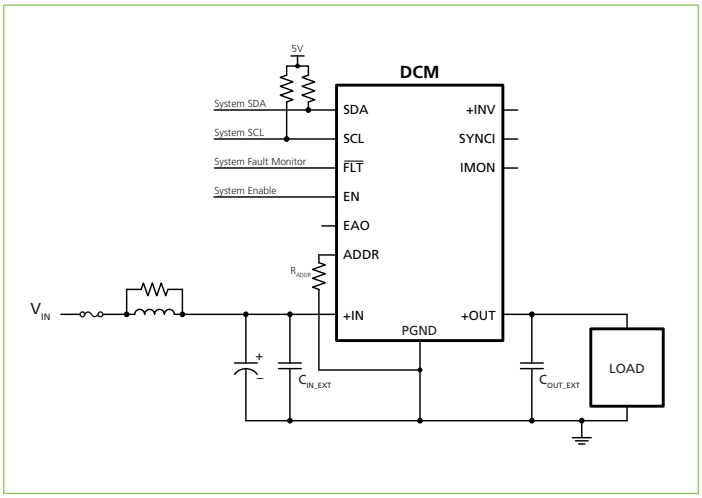



DCM3717 SM-ChiP
36.7 x 17.3 x 5.2mm



DCM3735 SM-ChiP
36.7 x 35.4 x 5.2mm

製品ラインナップ

製品番号	入力電圧 (V)	出力電圧 (V)	出力電力 (W)	ピーク効率 (%)
DCM3717S60E13G5TN1	54 (40 – 60)	12.2 (10 – 12.5)	750	96.5
DCM3717S60D13K0TN1			1000	
DCM3735S60D13L0TN1			2000	96.4

©2025 – 2026 Vicor Corporation. All rights reserved. Vicor は、Vicor Corporation の登録商標です。
PMBus® は SMIF, Inc. の登録商標です。
その他のすべての商標、製品名、ロゴおよびブランドの権利は、それぞれの所有者が保有しています。